L'ÉLECTRO ACOUSTIQUE APPLIQUÉE

4, place de la Mairie - 91620 NOZAY - Tél. : (1) 64.49.05.42 + - Télex 601 156 F

-*- CONSOLES DE PRISE DE SON "QUEST 804" -*-

- DOCUMENTATION TECHNIQUE -

-*- AVERTISSEMENT -*-

Cette notice réunit l'ensemble des documents nécessaires à l'entretien des consoles EAA série 804

Mise à jour: Décembre 1984

S.a.r.l. au capital de 100.000 F - R.C. Corbeil-Essonnes B 312 784 622 - SIRET 312 784 622 00028 - APE 2914

QUEST 804

(Système évolutif QUEST)

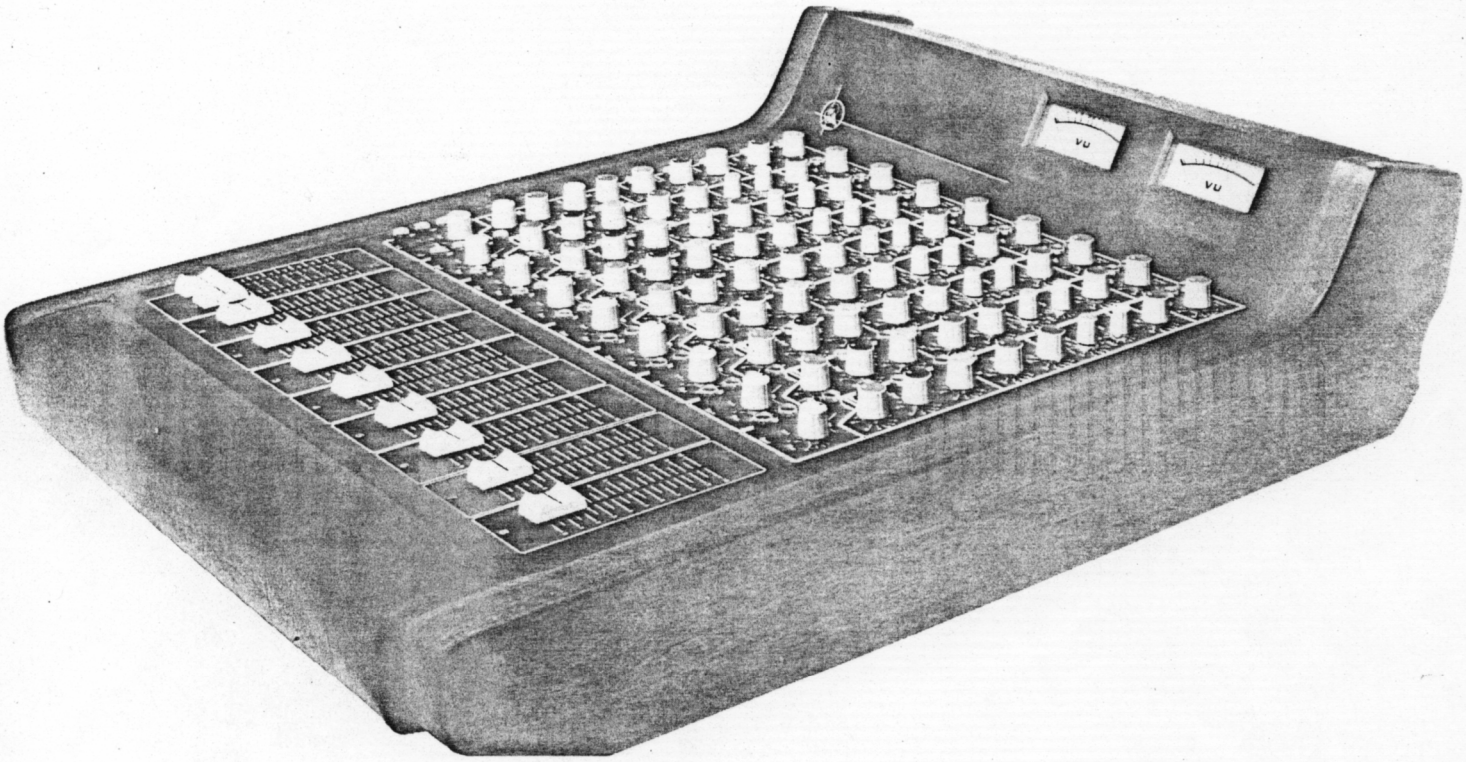

Remarquables par leur faible encombrement et leur poids réduit, les consoles de la série QUEST "804" sont principalement destinées aux exploitations extérieures requérant un haut niveau de qualité.

Directement dérivées des QUEST "1202", dont elles reprennent les sous-ensembles essentiels, elles présentent les mêmes caractéristiques techniques.

Le modèle de base comporte 8 voies d'entrée suivies de 4 généraux de sortie dont deux commutables en sous-groupe ; 3 départs auxiliaires et 2 retours d'effet complètent l'ensemble qui comporte en outre une section monitor.

L'équipement standard comprend préampli, correction RIAA, alimentation fantome 48 V et un réel correcteur paramétrique pour chaque voie.

Comme tous les éléments du système évolutif QUEST, les consoles type "804" sont extensibles en entrée comme en sortie par modules de 8 voies.

CONSOLE QUEST 804

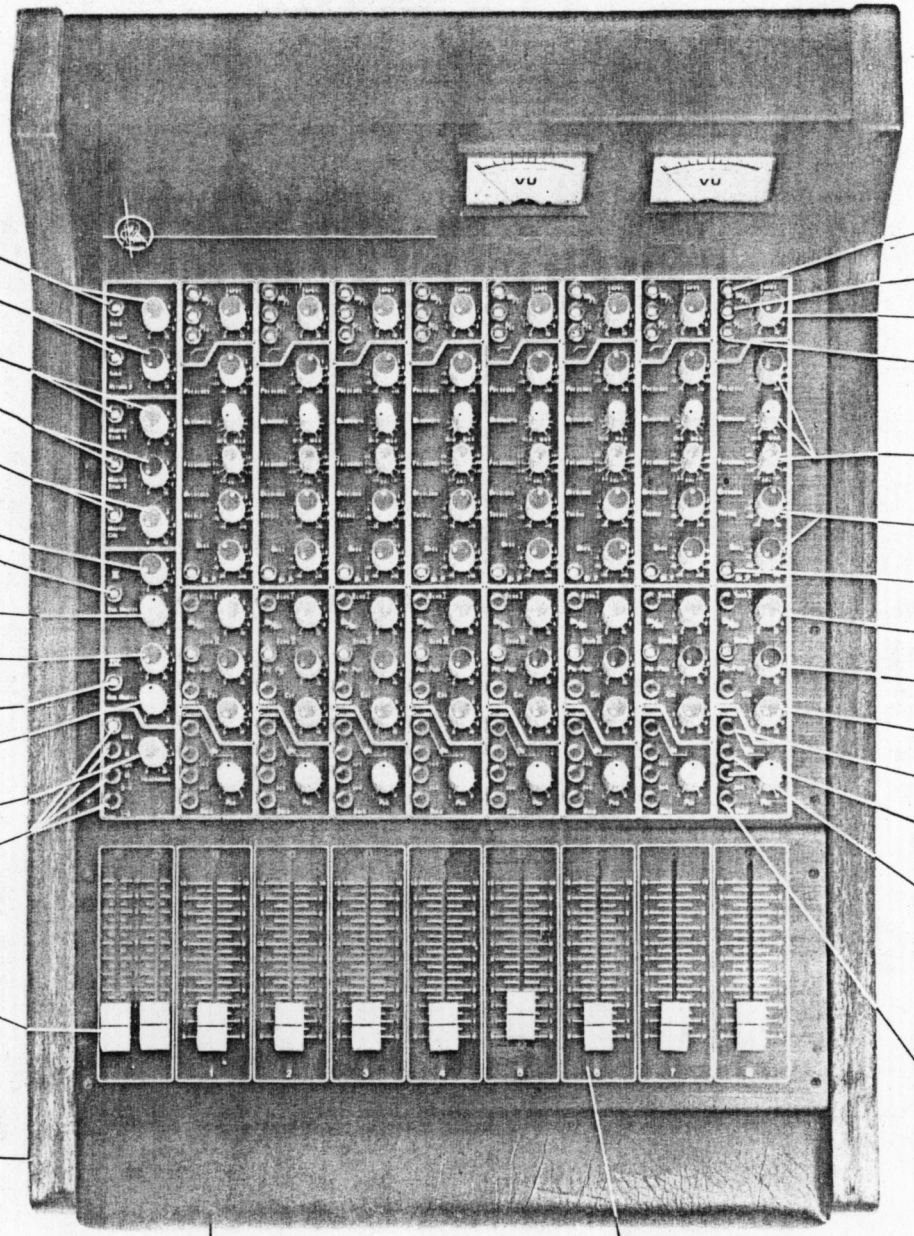

Retour d'effet 1 + solo
Retour d'effet 2 + solo
Départ Aux. 1 + solo
Départ Aux. 2 + solo
Départ Aux. 3 + solo
Master II
Commutation Master/ Sub - Master
Panoramique
Master IV
Commutation Master/ Sub - Master
Panoramique
Niveau d'écoute
Sélecteur d'écoute
Master I et III
Flanc bois massif
Coussin
Fader de voie
Sélection micro-ligne
Pad 20 dB
Sensibilité d'entrée
Filtre 80 Hz
Correcteur paramétrique
Correcteur baxandall
By-Pass
Départ Aux. 1
Départ Aux. 2
Départ Aux. 3
Coupure de voie
Panoramique
Routing d'affectation
Solo d'écoute

Caractéristiques

Bande Passante :

- 7 Hz - 35 kHz - 3 dB micro
- 3 Hz - 130 kHz - 3 dB ligne

Bruit ramené à l'entrée : - 127 dB

Distorsion : 0,05 % à 1 kHz

Diaphonie : - 70 dB à 1 kHz

Surcharge - micro + 22 dB
- ligne + 35 dB
- sortie : + 30 dB

Corrections ± 15 dB à 80 Hz
± 15 dB à 10 kHz
± 15 dB de 180 Hz à 7,5 kHz

Alimentation Fantôme : 48 V

Niveau de sortie : + 4 dBm pour 0 Va/m

Alimentation extérieure : ± 18 V

Poids : 18 kg

Dimensions : (n. 440 + 60) x 680 x 175

Options :

Faders pistes plastiques, multi-paires, modules d'extension d'entrée et de sortie, télécommandes, oscillateur,...

O.E 91

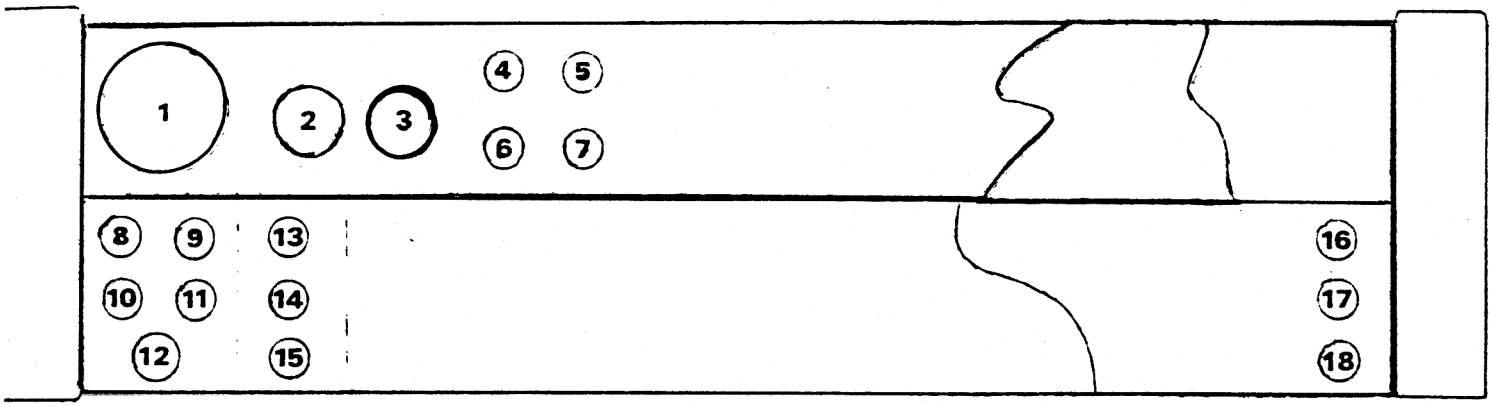

N°	FONCTION	RACCORDEMENT	TYPE
1	Options	Amphenol ou	Multibroche
2	Sortie principale III	Canon	* Asym.
3	Sortie principale I	Canon	* Asym.
4	Retour d'effet 2	Jack	Asym. mono
5	Retour d'effet 1	Jack	Asym. mono
6	Insertion sortie III	Jack	Asym. stéréo coup
7	Insertion sortie I	Jack	Asym. stéréo coup
8	Sortie principale IV	Jack	Asym. mono
9	Sortie principale II	Jack	Asym. mono
10	Sortie secondaire en magnéto	Jack	Asym. stéréo
11	Retour magnéto stéréo	Jack	Asym. stéréo
12	Alimentation extérieure 1 : +18 2 : -18 3 : +30 4 : -30 5 : 0 6 = +48v	Canon	6 points
13	Entrée ligne	Jack	Asym.
14	Insertion voie	Jack	Asym. stéréo c.
15	Sortie directe	Jack	Asym. mono
16- 17- 18-	Sorties auxilliaires	Jack	* Asym. mono

* SYM. POUR R.F.

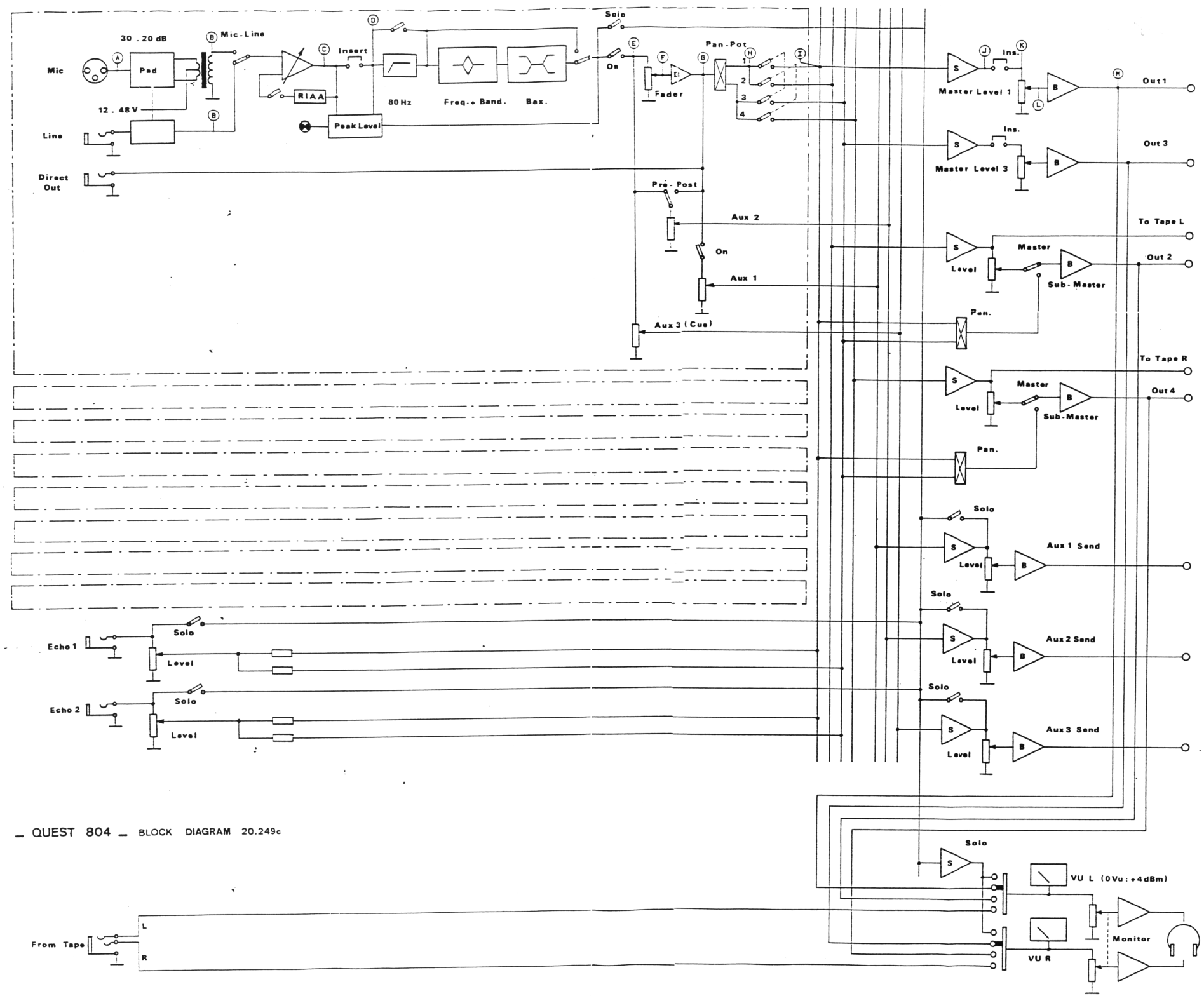

_ QUEST 804 _ BLOCK DIAGRAM 20.249c

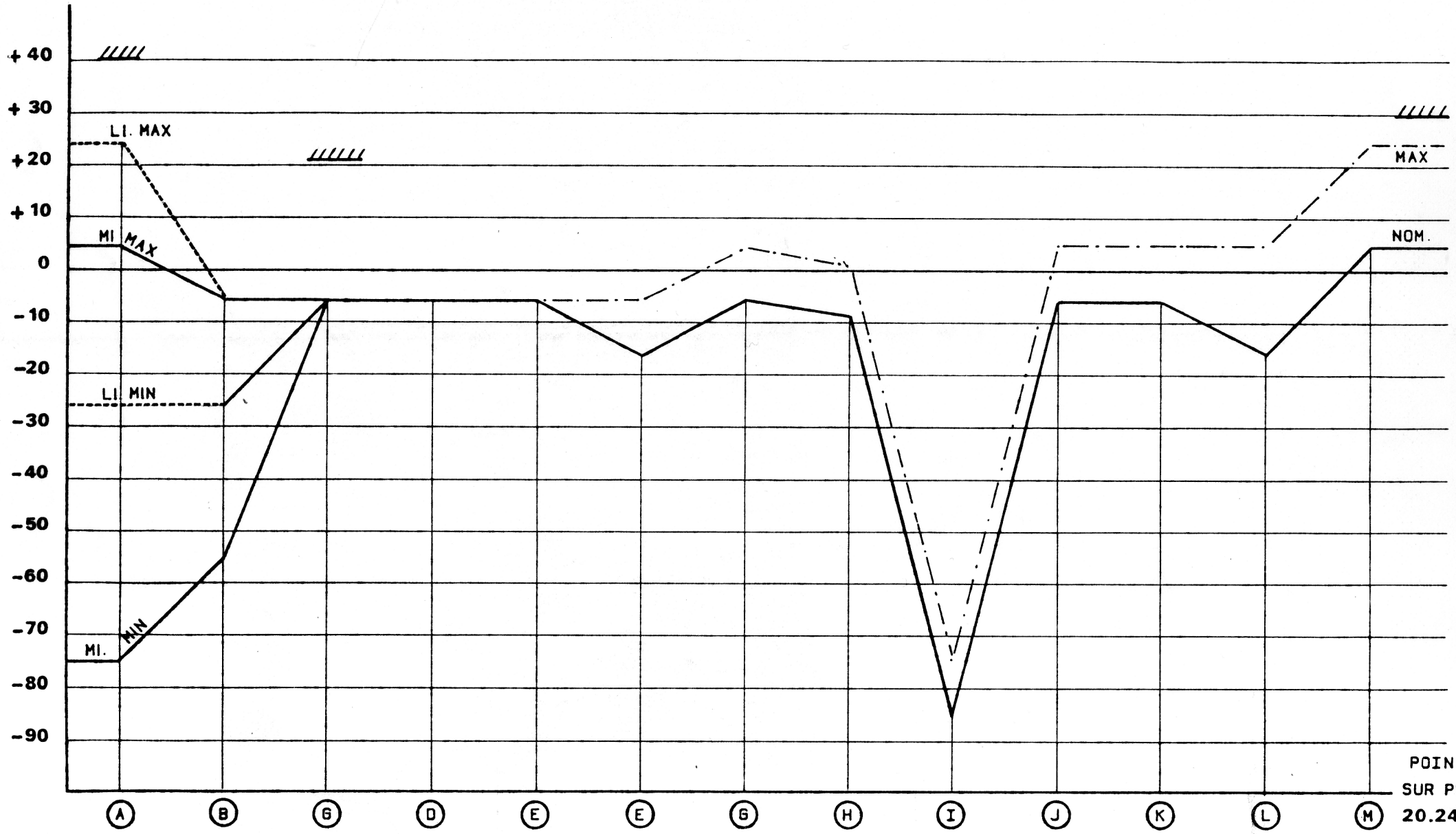
+40
+30
+20
+10
0
-10
-20
-30
-40
-50
-60
-70
-80
-90
LI. MAX
MI MAX
LI. MIN
MI. MIN
MAX
NOM.
A
B
G
D
E
E
G
H
I
J
K
L
M
POINTS
SUR PLA
20.249

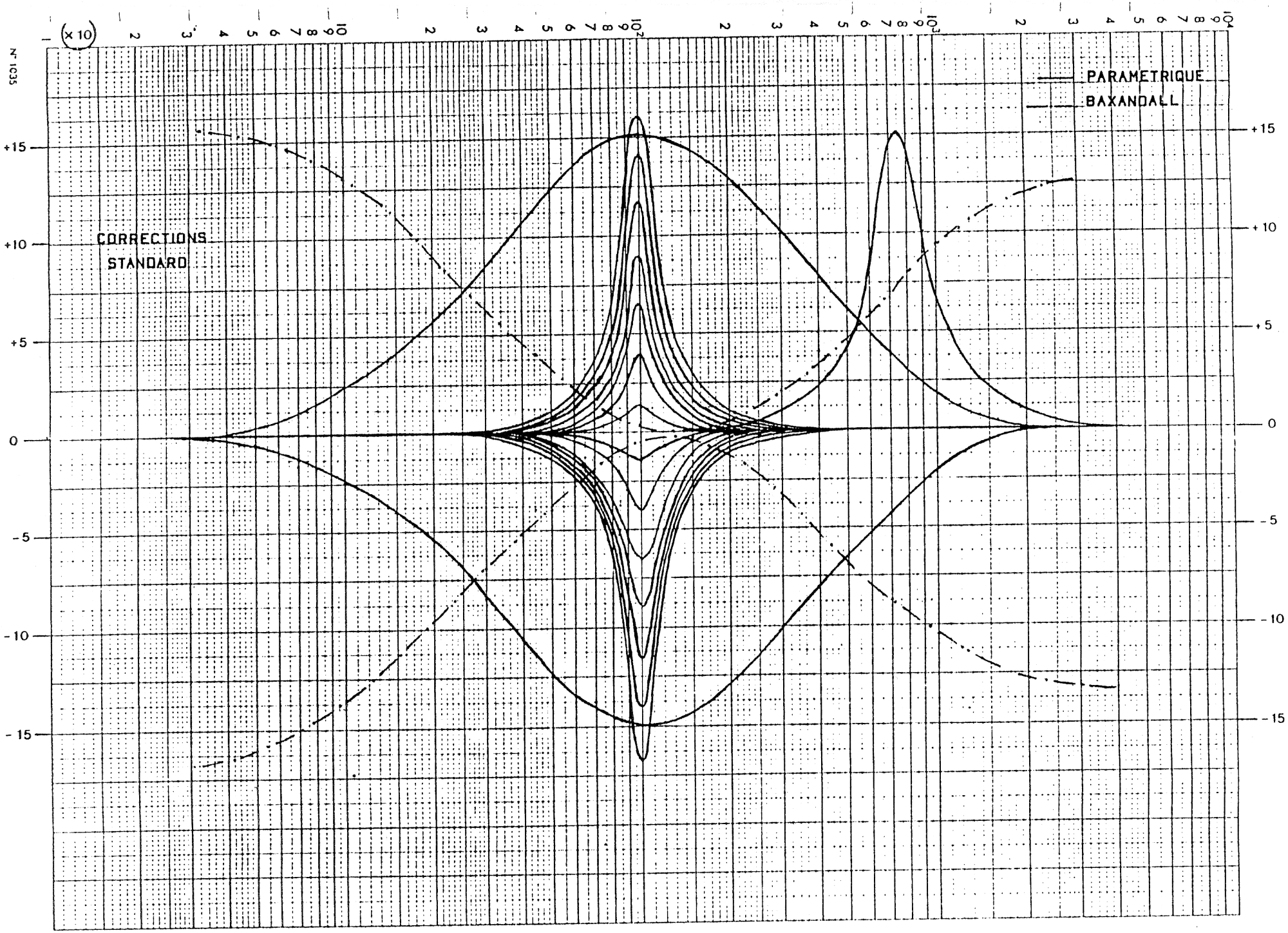
N° 1035
(x 10)
PARAMETRIQUE
BAXANDALL
CORRECTIONS
STANDARD
+15
+10
+5
0
-5
-10
-15

-*- DEMONTAGE MECANIQUE -*-

Pour procéder aux opérations usuelles de maintenance, il y a lieu de retirer le fond de l'appareil (14 vis) que l'on aura préalablement retourné sur une surface ne risquant pas d'endommager la face avant.

- Nota - Veiller à ne pas démonter les deux vis à tête hexagonale situées sous la machine à proximité du coussin et des flancs en bois.

Pour retirer les tranches :
- Retirer les écrous des jacks de la tranche concernée.
- Retirer les boutons de la tranche concernée (on accède au dispositif de blocage en déclipsant le cabochon de couleur qui surmonte chaque bouton).
- Démonter les écrous des potentiomètres (clef à douille de 10).

- Nota - Bien remarquer que l'écrou comporte une face bombée, face qui au remontage sera disposée contre la face avant afin de ne pas endommager celle-ci.

- Désenficher les barres-bus en agissant progressivement.
- Sortir la tranche.

- Nota - Au remontage, enficher la carte des barres-bus de biais en commençant du coté de la carte monitor et en vérifiant connecteur par connecteur que l'enfichage des picots est correct.

Démontage du support Vu/mètres

- Pour accéder aux inverseurs de phase situés près des embases XLR d'entrée ainsi qu'aux Vu/mètres et aux transformateurs de sortie des auxiliaires, il y a lieu de respecter impérativement l'ordre de démontage suivant:

- Retirer les deux vis à tête fendue situées sur le bord supérieur du support Vu/mètres à proximité des embases XLR d'entrée micro.
- Retirer (clef Allen = 2 mm) les 6 vis tête fraisée six pans creux disposées sur la partie supérieure du support Vu/mètres.
- Retourner la console sur une surface ne risquant pas de l'endommager.
- Retirer le fond de l'appareil.
- A l'aide d'un tournevis à lame longue (diamètre=5,5 longueur=200 mm) retirer les deux vis réalisant l'assemblage entre face avant et support de Vu-mètres, les deux têtes de vis sont disposées entre les voie 1 et 2 ainsi que 6 et 7 à proximité des potentiomètres de sensibilité.

- Nota - Prendre garde au cours de cette opération de ne pas exercer de contraintes sur le potentiomètre de sensibilité ainsi qu'à ne pas endommager C 201 (100 MF/50V) condensateur de filtrage de l'alimentation fantome.

- Pour le remontage, procéder dans l'ordre inverse.

VERSIONS - RADIO - FRANCE - R.F.O

- SW 201 - Inversion de phase - Cablage arrière sur support XLR -
- SW 203 - Mise en service de l'alimentation fantome - Cablage sur face avant - (R. France seulem.)

Composants non cablés figurant sur le schéma

- R 202 - R 207 - R 219 - R 223 - R 224
- C 202 - C 210 - C 211 -
- SW 205

- NOTA - R 215 et R 216 cablés "au plus court" directement aux extrémités des autres composants -

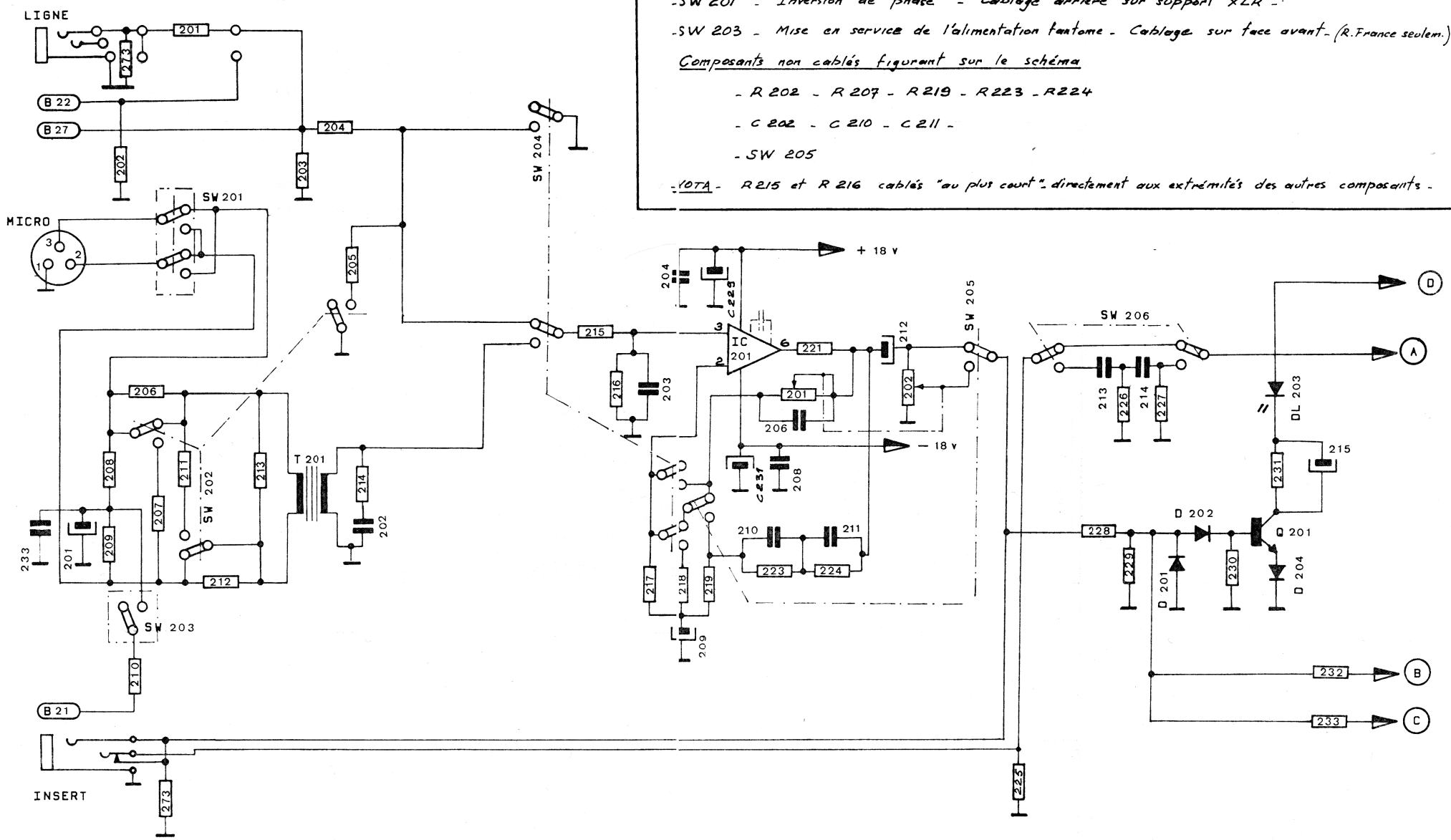

- SW201 - Inversion de phase	- Position représentée	:	Direct
- SW 202 - Atténuateur -20dB	"	:	-0dB
- SW 203 - Mise en service alim fantome	"	:	Hors service
- SW 204 - Inversion Micro / Ligne	"	:	Ligne
- SW 205 - Mise en service R.I.A.A.	"	:	Hors service
- SW 206 - Mise en service F. Passe-haut	"	:	Hors service

EAA			
PREAMPLI.		32 256 B	

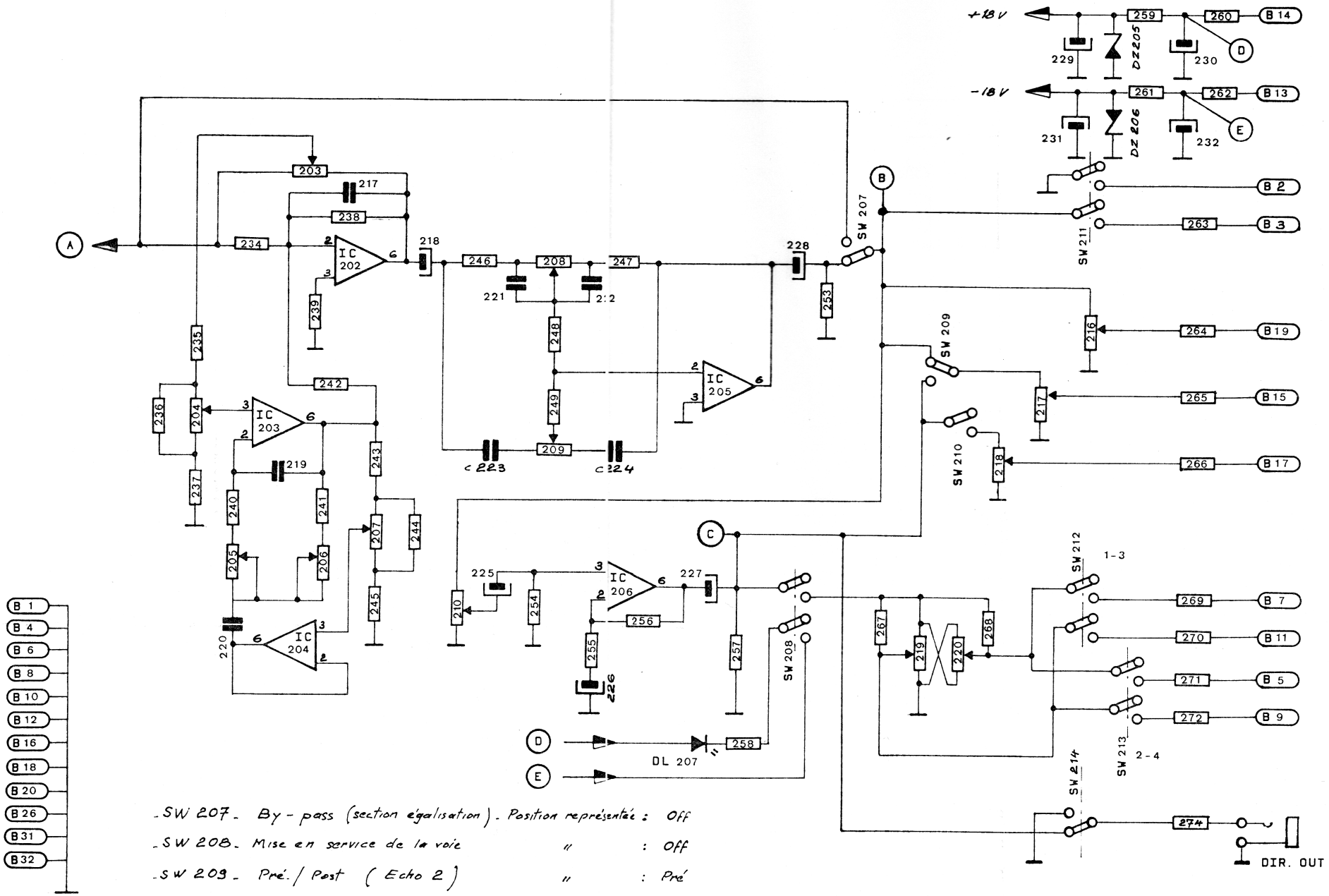

- SW 207 - By-pass (section égalisation) - Position représentée : Off
- SW 208 - Mise en service de la voie " : Off
- SW 209 - Pré / Post (Echo 2) " : Pré
- SW 210 - On / Off (Echo 1) " : Off
- SW 211 - Solo " : Off
- SW 212 - Routing 1-3 " : Off
- SW 213 - Routing 2-4 " : Off

EAA			
CORRECTEURS		32 256 E	

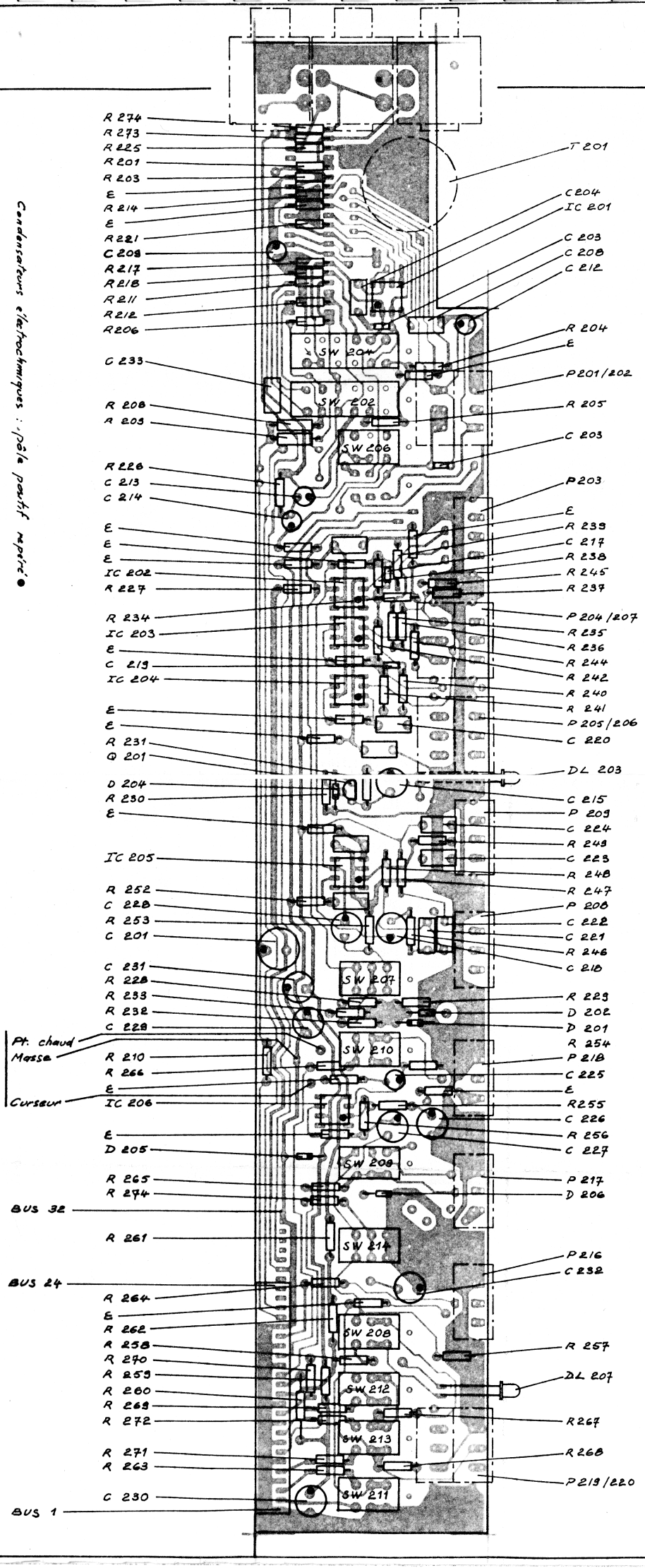

Condensateurs électrochimiques : pôle positif repéré ●

- NOTA : Face représentée : coté composants - Circuit vu par transparence
- Toutes résistances repérées E : valeur comprise entre 0 et 3,3 ohms fonction de liaison - ne figurent pas sur les schémas -

E.A.A.	
VOIE	CI 81.004 G
	Ref. 32.257 B

Ordre	Repère	Désignation	Fourniss.	Côté
		Résistances : couche de carbone		
	R 201	680 Ω ± 5% 1/4 W		
	R 203	10 KΩ		
	R 204	8,2 KΩ		
	R 205	820 Ω		
	R 206	390 Ω		
	R 207	N.C		
	R 208	680 Ω ± 5% 1/2 W		
	R 209	680 Ω		
	R 210	220 Ω ± 5% 1/4 W		
	R 211	120 Ω		
	R 212	390 Ω		
	R 213	N.C.		
	R 214	10 KΩ		
	R 215	33 KΩ		
	R 216	N.C.		
	R 217	10 KΩ		
	R 218	1 KΩ		
	R 219	N.C.		
	R 220	N.C.		
	R 221	10 Ω		
	R 222	N.C.		
	R 223	N.C.		
	R 224	N.C.		
	R 225	47 KΩ		
	R 226	1,2 KΩ		
	R 227	2,2 KΩ		
	R 228	82 KΩ		
	R 229	10 KΩ		
	R 230	470 KΩ		
	R 231	1 KΩ		
	R 232	82 KΩ		
	R 233	82 KΩ		
	R 234	22 KΩ		
	R 235	6,8 KΩ		
	R 236	2,7 KΩ		
	R 237	330 Ω		
	R 238	22 KΩ		
	R 239	2,7 KΩ		
	R 240	3,3 KΩ		
	R 241	3,3 KΩ		
	R 242	22 KΩ		

Ordre	Repère	Désignation	Fournisz.	Qté/e
		Résistances : couche de carbone (suite)		
	R 243	22 KΩ ± 5% 1/4 W		
	R 244	1,2 KΩ		
	R 245	100 Ω		
	R 246	6,8 KΩ		
	R 247	6,8 KΩ		
	R 248	4,7 KΩ		
	R 249	4,7 KΩ		
	R 252	3,3 Ω		
	R 253	100 KΩ		
	R 254	100 KΩ		
	R 255	12 KΩ		
	R 256	22 KΩ		
	R 257	100 KΩ		
	R 258	2,2 KΩ		
	R 259	22 Ω		
	R 260	22 Ω		
	R 261	22 Ω		
	R 262	22 Ω		
	R 263	12 KΩ		
	R 264	12 KΩ		
	R 265	12 KΩ		
	R 266	22 KΩ		
	R 267	3,3 KΩ		
	R 268	3,3 KΩ		
	R 269	22 KΩ		
	R 270	22 KΩ		
	R 271	22 KΩ		
	R 272	22 KΩ		
	R 273	47 KΩ		
	R 274	47 Ω		

Ordre	Repère	Désignation	Fourniss.	Qté/e
		Condensateurs		
	C 201	100µF / 50V Electrochimique Sorties radiales		
	C 202	N.C.		
	C 203	10pF Céramique pas = 5,08		
	C 204	0,1µF / 250V Film plastique MMK pas = 7,5		
	C 205	100µF / 25V Electrochimique Sorties radiales		
	C 206	10pF Céramique pas = 5,08		
	C 207	100µF / 25V Electrochimique Sorties radiales		
	C 208	0,1µF / 250V Film plastique MMK pas = 7,5		
	C 209	47µF / 16V Electrochimique Sorties radiales		
	C 210	N.C.		
	C 211	N.C.		
	C 212	100µF / 6,3V Electrochimique Sorties radiales		
	C 213	4,7µF / 50V		
	C 214	4,7µF / 50V		
	C 215	100µF / 25V		
	C 217	39pF Céramique pas = 5,08		
	C 218	100µF / 25V Electrochimique Sorties radiales		
	C 219	220pF Céramique pas = 5,08		
	C 220	0,22µF / 100V Film plastique MMK pas = 7,5		
	C 221	22nF / 400V		
	C 222	22nF / 400V		
	C 223	6,8nF / 400V		
	C 224	6,8nF / 400V		
	C 225	4,7µF / 50V Electrochimique Sorties radiales		
	C 226	100µF / 25V		
	C 227	100µF / 25V		
	C 228	100µF / 25V		
	C 229	100µF / 25V		
	C 230	100µF / 25V		
	C 231	100µF / 25V		
	C 232	100µF / 25V		
	C 233	0,47µF / 100V Film plastique MMK pas = 7,5		

Ordre	Repère	Désignation	Fourniss.	Qté/c
		Potentiomètres		
	P 201/202	100 KB + 47 KB - CIJP 20C - Axe métal ϕ 4	RADIOHM	
	P 203	47 KA - P 20SC		
	P 204/207	2 x 10 KA - CIJP 20SC		
	P 205/206	2 x 100 KC - CIJP 20SC		
	P 208	100 KA - P 20SC		
	P 209	100 KA - P 20SC		
	P 216	10 KB - CIP 20C		
	P 217	10 KB - CIP 20C		
	P 218	10 KB - CIP 20C		
	P 219/220	2 x 10 KA - CIJP 20SC		
	P 210	10 KB - AT 104 OCD	MCB	
		Semi conducteurs et intégrés		
	D 201	1N 414B		
	D 202	1N 414B		
	DL 203	CQY 85 NA LED		
	DL 204	1N 414B		
	D 205	BZX 55 C 18 Diode Zener		
	D 206	BZX 55 C 18 Diode Zener		
	DL 207	CQY 86 NA LED		
	Q 201	BC 182 B		
	IC 201	Circuit intégré TL 071 CP / LF 351 N / TDA 1034		
	IC 202			
	IC 203			
	IC 204			
	IC 205			
	IC 206			

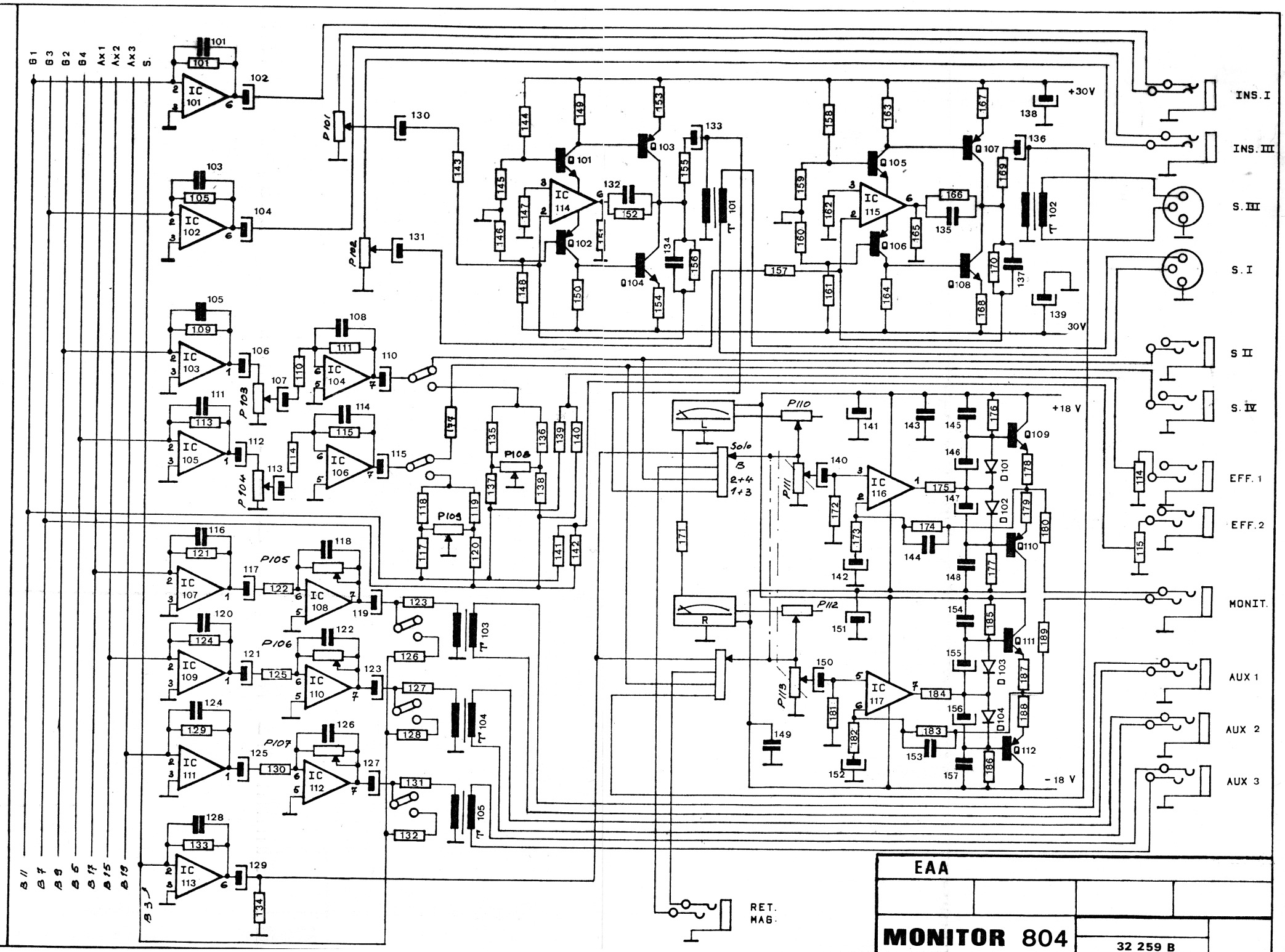

EAA

MONITOR 804

32 259 B

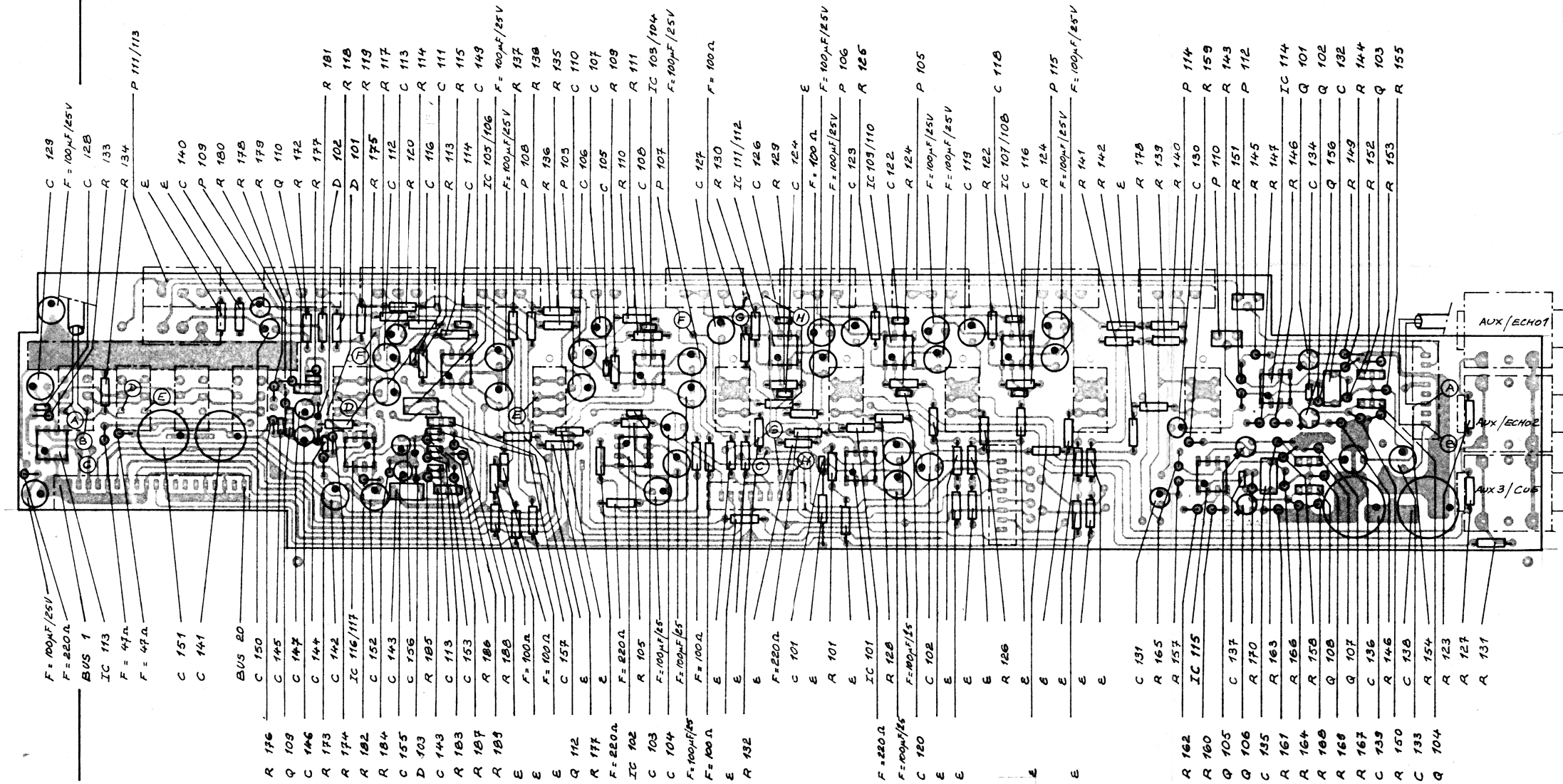

- NOTA - Face représentée : coté composants - Circuit vu par transparence
- Toutes résistances repérées E : valeur comprise entre 0 et 3,3 ohms fonction de liaison - ne figurent pas sur les schémas
- Condensateurs et résistances repérés F : fonction de découplage d'alimentation ne figurent pas sur les schémas
- Condensateurs électrochimiques : pôle positif repéré ●

E.A.A.	
MONITOR 804	CI 12.250C
	Ref. 32.258 B

Ordre	Repère	Désignation	Fourniss.	Phi/e
		Résistances à couche carbone		
	R 101	68 KΩ + 5% 1/4 W		
	R 105	68 KΩ		
	R 109	68 KΩ		
	R 110	10 KΩ		
	R 111	39 KΩ		
	R 113	68 KΩ		
	R 114	10 KΩ		
	R 115	39 KΩ		
	R 117	100 KΩ		
	R 118	3,9 KΩ		
	R 119	3,9 KΩ		
	R 120	100 KΩ		
	R 121	39 KΩ		
	R 122	3,3 KΩ		
	R 123	22 Ω		
	R 124	39 KΩ		
	R 125	3,3 KΩ		
	R 126	22 KΩ		
	R 127	22 Ω		
	R 128	22 KΩ		
	R 129	39 KΩ		
	R 130	3,3 KΩ		
	R 131	22 Ω		
	R 132	22 KΩ		
	R 133	39 KΩ		
	R 134	100 KΩ		
	R 135	3,9 KΩ		
	R 136	3,9 KΩ		
	R 137	100 KΩ		
	R 138	100 KΩ		
	R 139	6,8 KΩ		
	R 140	6,8 KΩ		
	R 141	6,8 KΩ		
	R 142	6,8 KΩ		
	R 143	15 KΩ		
	R 144	3,3 KΩ		
	R 145	3,3 KΩ		
	R 146	3,3 KΩ		

Ordre	Repère	Désignation			Fournisseur	Qté/
		Résistance à couche carbone (suite)				
	R 147	10 KΩ	+ 5%	1/4 W		
	R 148	3,3 KΩ				
	R 149	330 Ω				
	R 150	330 Ω				
	R 151	68 Ω				
	R 152	47 KΩ				
	R 153	22 Ω				
	R 154	22 Ω				
	R 155	3,3 Ω				
	R 156	150 KΩ				
	R 157	15 KΩ				
	R 158	3,3 KΩ				
	R 159	3,3 KΩ				
	R 160	3,3 KΩ				
	R 161	3,3 KΩ				
	R 162	10 KΩ				
	R 163	330 Ω				
	R 164	330 Ω				
	R 165	68 Ω				
	R 166	47 KΩ				
	R 167	22 Ω				
	R 168	22 Ω				
	R 169	3,3 E				
	R 170	150 KΩ				
	R 171	220 Ω		1 W		
	R 172	100 KΩ		1/4 W		
	R 173	10 KΩ				
	R 174	56 KΩ				
	R 175	1 KΩ				
	R 176	4,7 KΩ				
	R 177	4,7 KΩ				
	R 178	22 Ω				
	R 179	22 Ω				
	R 180	3,3 Ω				
	R 181	100 KΩ				
	R 182	10 KΩ				
	R 183	56 KΩ				
	R 184	10 Ω				
	R 185	4,7 KΩ				
	R 186	4,7 KΩ				
	R 187	22 Ω				
	R 188	22 Ω				
	R 189	3,3 Ω				

Ordre	Repère	Désignation	Fourniss.	Qté/e
		Condensateurs		
	C 101	22 pF - Céramique - Pas = 5,08		
	C 102	100µF/25V - Electrochimique - Sorties radiales		
	C 103	22 pF - Céramique - Pas = 5,08		
	C 104	100µF/25V - Electrochimique - Sorties radiales		
	C 105	22 pF - Céramique - Pas = 5,08		
	C 106	100µF/25V - Electrochimique - Sorties radiales		
	C 107	10µF/25V		
	C 108	22 pF - Céramique - Pas = 5,08		
	C 110	100µF/25V - Electrochimique - Sorties radiales		
	C 111	22 pF - Céramique - Pas = 5,08		
	C 112	100µF/25V - Electrochimique - Sorties radiales		
	C 113	10µF/25V		
	C 114	22 pF - Céramique - Pas = 5,08		
	C 115	100µF/25V - Electrochimique - Sorties radiales		
	C 116	22 pF - Céramique - Pas = 5,08		
	C 117	100µF/25V - Electrochimique - Sorties radiales		
	C 118	22 pF - Céramique - Pas = 5,08		
	C 119	100µF/25V - Electrochimique - Sorties radiales		
	C 120	22 pF - Céramique - Pas = 5,08		
	C 121	100µF/25V - Electrochimique - Sorties radiales		
	C 122	22 pF - Céramique - Pas = 5,08		
	C 123	100µF/25V - Electrochimique - Sorties radiales		
	C 124	22 pF - Céramique - Pas = 5,08		
	C 125	100µF/25V - Electrochimique - Sorties radiales		
	C 126	22 pF - Céramique - Pas = 5,08		
	C 127	100µF/25V - Electrochimique - Sorties radiales		
	C 128	22 pF - Céramique - Pas = 5,08		
	C 129	100µF/25V - Electrochimique - Sorties radiales		
	C 130	10µF/25V		
	C 131	10µF/25V		
	C 132	22nF/400V - Film plastique - MMK pas = 7,5		
	C 133	100µF/25V - Electrochimique - Sorties radiales		
	C 134	22 pF - Céramique - Pas = 5,08		
	C 135	22nF/400V - Film plastique - MMK pas = 7,5		
	C 136	100µF/25V - Electrochimique - Sorties radiales		
	C 137	10 pF - Céramique - Pas = 5,08		
	C 138	470µF/50V - Electrochimique - Sorties radiales		
	C 139	470µF/50V		
	C 140	10µF/25V		
	C 141	470µF/25V		
	C 142	100µF/25V		
	C 143	0,1µF/250V - Film plastique - MMK pas = 7,5		

Ordre	Repère	Désignation			Fournis.	Qté/e
		Condensateurs (suite)				
	C 144	22 pF	Céramique	Pas = 5,08		
	C 145	220 pF				
	C 146	10µF / 25V	Electrochimique	Sorties radiales		
	C 147	10µF / 25V				
	C 148	220 pF	Céramique	Pas = 5,08		
	C 149	0,1µF / 250V	Film plastique	MMK pas = 7,5		
	C 150	10µF / 25V	Electrochimique	Sorties radiales		
	C 151	470µF / 25V				
	C 152	100µF / 25V				
	C 153	22 pF	Céramique	Pas = 5,08		
	C 154	220 pF				
	C 155	10µF / 25V	Electrochimique	Sorties radiales		
	C 156	10µF / 25V				
	C 157	220 pF	Céramique	Pas = 5,08		

Ordre	Repère	Désignation	Fournisseur	Qté/
		Potentiomètres		
	P 101	10 KB - AT 104 OCD	MCB	
	P 102	10 KB		
	P 103	10 KB - CIP 20C Axe métal ϕ4	RADIOHM	
	P 104	10 KB		
	P 105	10 KB		
	P 106	10 KB		
	P 107	10 KB		
	P 108	10 KA		
	P 109	10 KA		
	P 110	4,7 K - Ajustable PT 10 H 2,5	PIHER	
	P 111/113	2 x 10 KB - CIJP 20SC - Axe métal ϕ 4	RADIOHM	
	P 112	4,7 K - Ajustable PT 10 H 2,5	PIHER	
		Diodes		
	D 101	1 N 414B		
	D 102	1 N 414B		
	D 103	1 N 414B		
	D 104	1 N 414B		
		Transistors		
	Q 101	2 N 2222 A		
	Q 102	2 N 2907 A		
	Q 103	BD 440 / BD 442		
	Q 104	BD 439 / BD 441		
	Q 105	2 N 2222 A		
	Q 106	2 N 2907 A		
	Q 107	BD 440 / BD 442		
	Q 108	BD 439 / BD 441		
	Q 109	BD 439 / BD 441		
	Q 110	BD 440 / BD 442		
	Q 111	BD 439 / BD 441		
	Q 112	BD 440 / BD 442		

Ordre	Repère	Désignation	Fournisz.	Qté/c
		Circuits intégrés		
	IC 101	TL 071 CP / LF 351 N / TDA 1034		
	IC 102	TL 071 CP / LF 351 N / TDA 1034		
	IC 103/104	TL 072 CP		
	IC 105/106	TL 072 CP		
	IC 107/108	TL 072 CP		
	IC 109/110	TL 072 CP		
	IC 111/112	TL 072 CP		
	IC 113	TL 071 CP / LF 351 N / TDA 1034		
	IC 114	TL 071 CP / LF 351 N / TDA 1034		
	IC 115	TL 071 CP / LF 351 N / TDA 1034		
	IC 116/117	TL 072 CP		

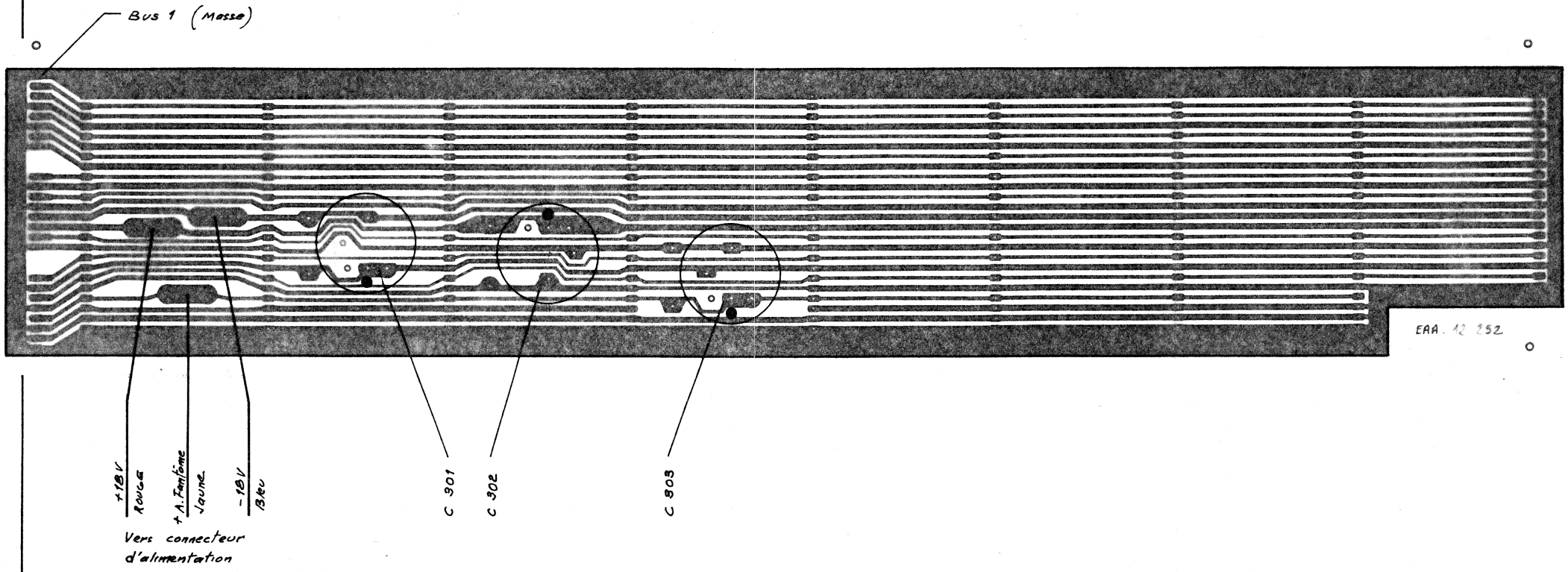

NOTA: Condensateurs électrochimiques : pôle + repéré ●

EAA	
INTERCONNEXION	12.252 33.280

Ordre	Repère	Désignation	Fournis.	Qté/c
		<u>Condensateurs</u>		
	C 301	Electrochimique 2200µF/25-35V GPS	TOWA	
	C 302			
	C 303	1000µF/50-63V		

43-282 NOMENCLATURE BARRES INTERCONNEXION 8x(2+2)

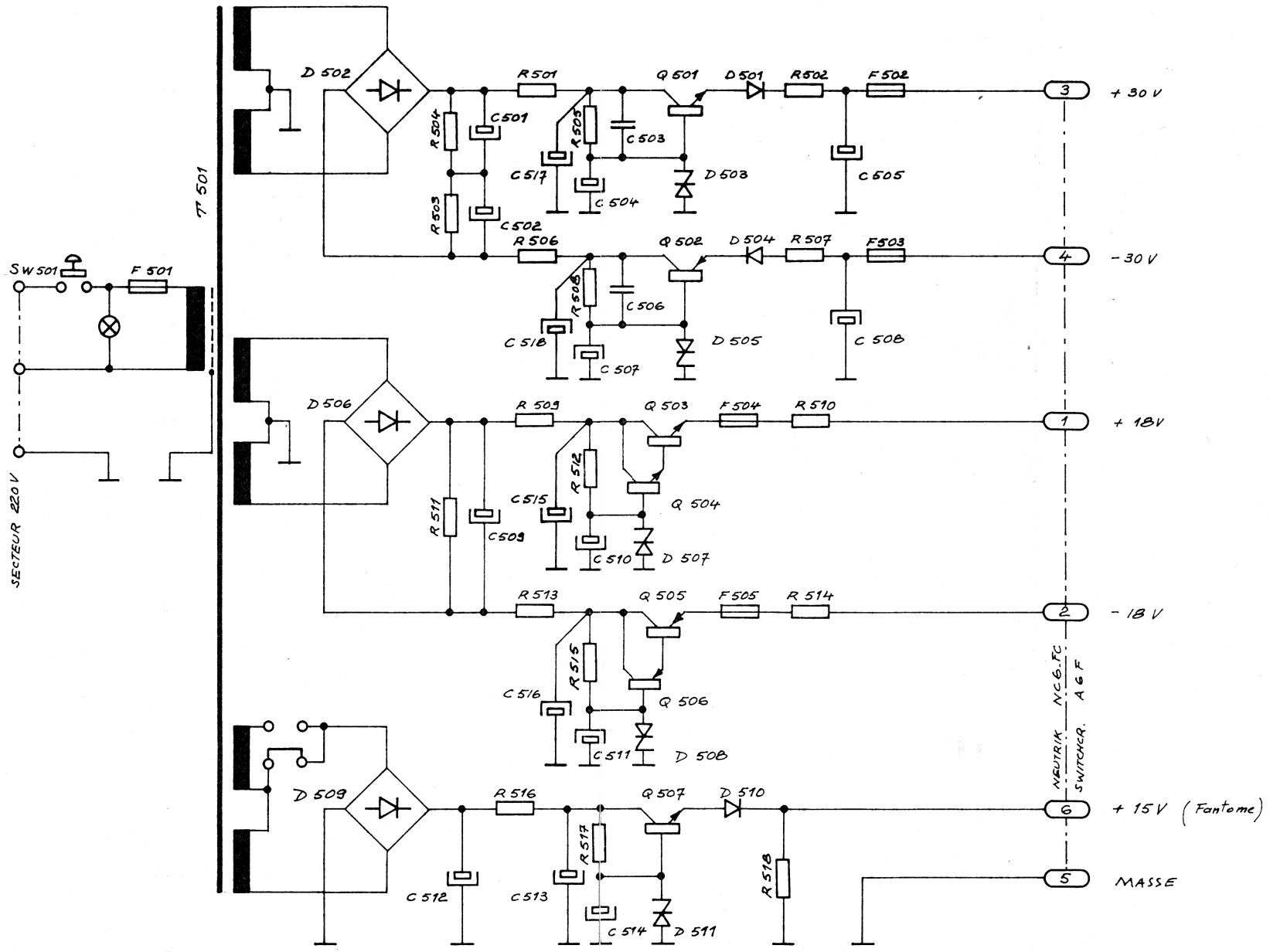

EAA

ALIMENTATION SCH.

32.279

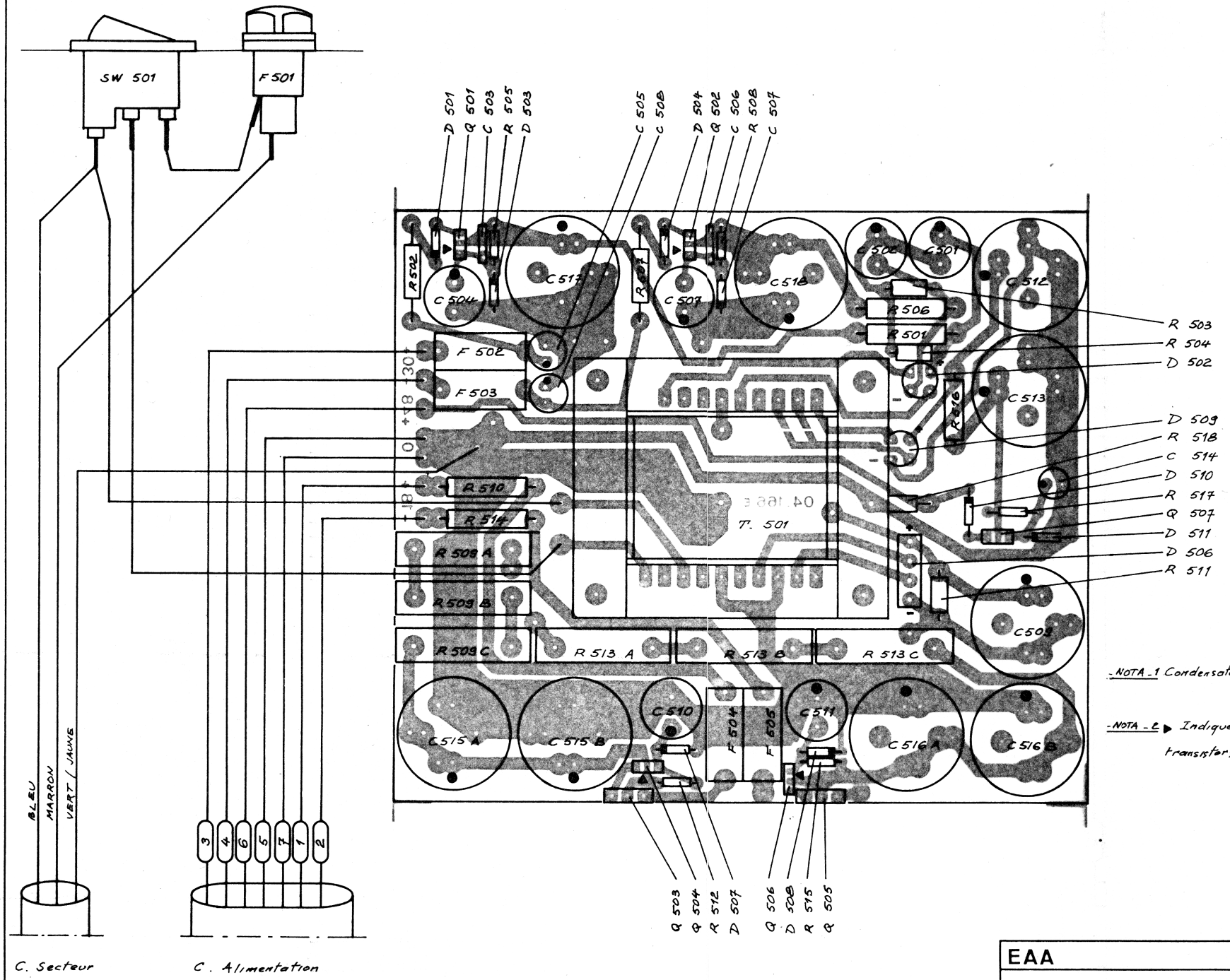

-NOTA-1 Condensateurs électrochimiques - pôle + repéré ●

-NOTA-2 ▶ Indique la face marquée sur transistors série BD...

EAA	
ALIMENTATION IMPL.	04.166 E
	33.281

Ordre	Repère	Désignation	Fourniss.	Qte/e
		Condensateurs		
	C 501	Electrochimique 470 µF / 50V Sorties Radiales		
	C 502			
	C 503	Céramique 0,1 µF / 400V Pas = 7,5		
	C 504	Electrochimique 470 µF / 35-50V Sorties radiales		
	C 505	100 µF / 35 V		
	C 506	Céramique 0,1 µF / 400V Pas = 7,5		
	C 507	Electrochimique 470 µF / 35-50V Sorties radiales		
	C 508	100 µF / 35 V		
	C 509	2200 µF / 63 V GPS	TOWA	
	C 510	470 µF / 35-50V Sorties radiales		
	C 511			
	C 512	4700 - 6800 µF / 25V GPS	TOWA	
	C 513			
	C 514	100 µF / 25V Sorties radiales		
	C 515 A	4700 µF / 35V GPS	TOWA	
	C 515 B			
	C 516 A			
	C 516 B			
	C 517	2200 µF / 50 - 63V GPS	TOWA	
	C 518			
		Diodes et ponts		
	D 501	1N 4004 / 1N 4007		
	D 502	Pont W 04 / W06	GI	
	D 503	Zener 33V BZX 55 C 33		
	D 504	1N 4004 / 1N 4007		
	D 505	Zener 33V BZX 55 C 33		
	D 506	Pont KBL 04 / KBL 06	GI	
	D 507	Zener 18V BZX 55 C 18		
	D 508			
	D 509	Pont W04 / W06	GI	
	D 510	1N 4004 / 1N 4007		
	D 511	Zener 15V BZX 55 C 15		
		Fusibles		
	F 501	5 x 20 2A Temporisé		
	F 502	0,5A		
	F 503			
	F 504	2A		
	F 505			

Ordre	Repère	Désignation	Fourniss.	Qté/e
		Transistors		
	Q 501	BD 439 / BD 441		
	Q 502	BD 440 / BD 442		
	Q 503	MJE 3055	MOTOROLA	
	Q 504	BD 439 / BD 441		
	Q 505	MJE 2955	MOTOROLA	
	Q 506	BD 440 / BD 442		
	Q 507	BD 439 / BD 441		
		Résistances		
	R 501	Bobinée 47 Ω 4W RSC 4x21	SETA	
	R 502	Couche carbone 6,8 - 10 Ω ± 5% 1 W		
	R 503	4,7 KΩ 1/2 W		
	R 504			
	R 505	1,8 KΩ 1/4 W		
	R 506	Bobinée 47 Ω 4W RSC 4x21	SETA	
	R 507	Couche carbone 6,8 - 10 Ω ± 5% 1 W		
	R 508	1,8 kΩ 1/2 W		
	R 509 A	Bobinée 3,3 Ω 7 W RBC 8x35 C.T.	SETA	
	R 509 B			
	R 509 C			
	R 510	0,47 Ω 4W RSC 4x21		
	R 511	Couche carbone 4,7 KΩ ± 5% 1/2 W		
	R 512	1,8 KΩ 1/4 W		
	R 513 A	Bobinée 3,3 Ω 7 W RBC 8x35 C.T.	SETA	
	R 513 B			
	R 513 C			
	R 514	0,47 Ω 4W RSC 4x21		
	R 515	Couche carbone 1,8 KΩ ± 5% 1/4 W		
	R 516	Bobinée 47 Ω 4W RSC 4x21	SETA	
	R 517	Couche carbone 1 KΩ ± 5% 1/4 W		
	R 518	12 KΩ 1/2 W		
		Transformateur		
	T 501	Ref EJ 8411 TM	EZA	
		Equipement divers		
	PF 501	Porte fusible type R	EEE	
	SW 501	Inter secteur type 75 E 10	EEE	
		ou 13.00.CB.N.B5.N.KA.220.SAT	RUSSENBERGER	
		Fiche alimentation NC 6 FC	NEUTRIK	
		ou D 6 F	SWITCHCRAFT	

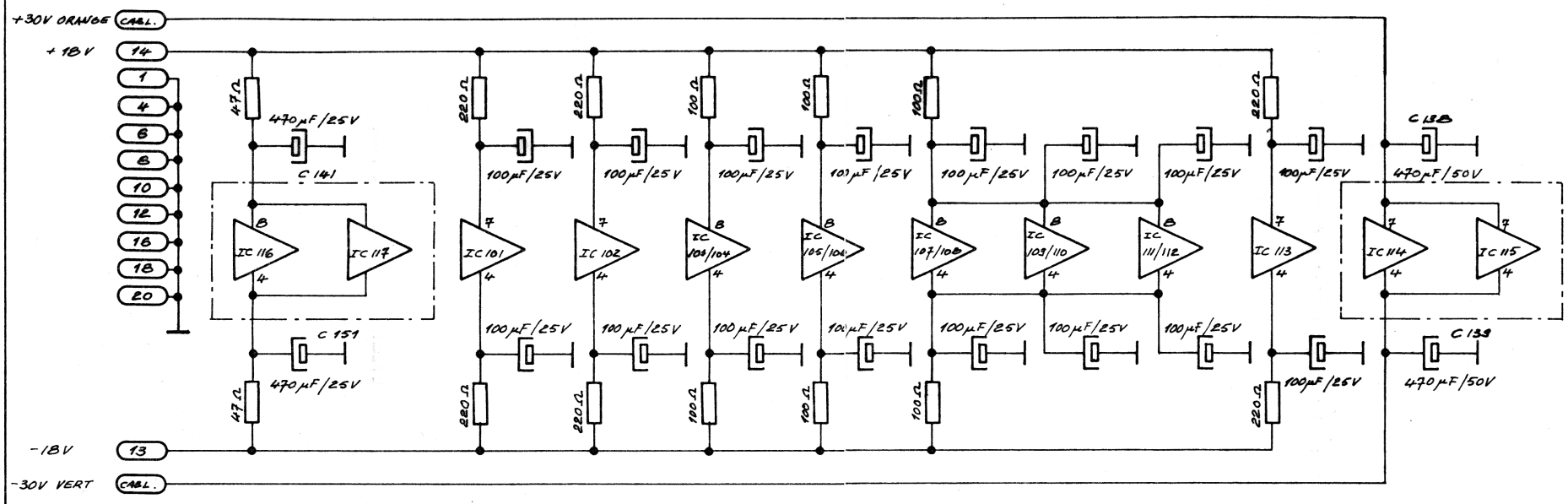

CARTE MONITOR Ref. 12.250C

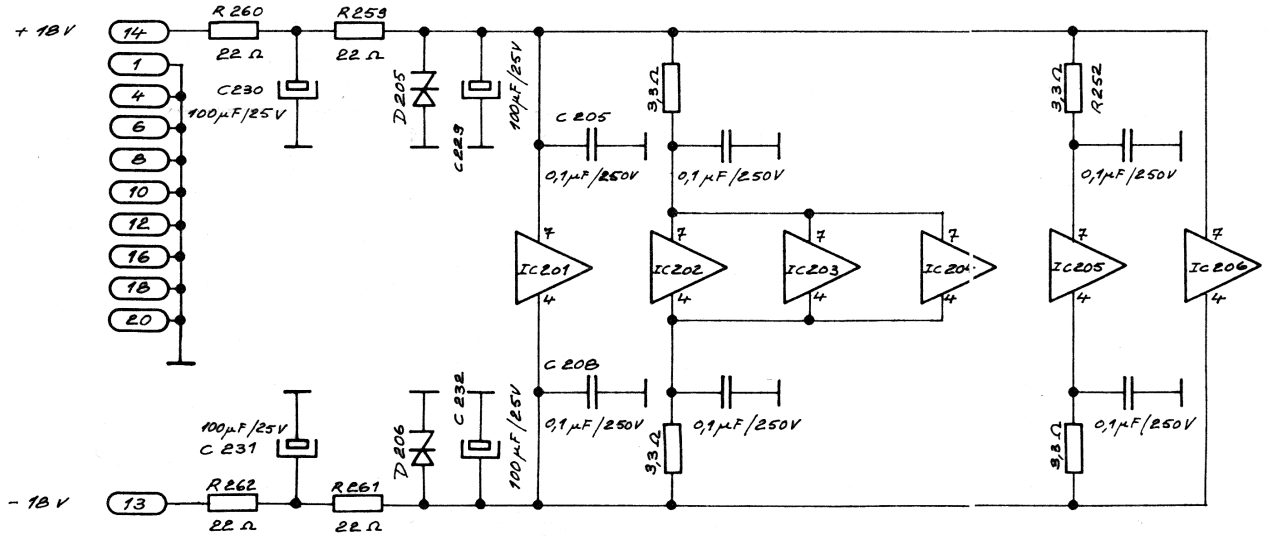

CARTE VOIE Ref. 81.004G

- NOTA - Interconnexion réalisée par carte Ref. 12.252

EAA	
QUEST 804	
ALIMENTATIONS : REPARTITION	33.285

Ordre	Repère	Désignation	Fourniss.	Qté/c
		Bouton ϕ 11 S 110.004 Gris	SIFAM	
		Bouton ϕ 15 S 150.004 Gris	SIFAM	
		Bouton de fader Largeur 16 pour AT 104		
		couleur : Blanc / Rouge	MCB	
		Commutateurs 2 Inv. F2 Semi-pro	SCHADOW	
		" 4 Inv. F4 "	SCHADOW	
		Connecteurs - entrée micro - NC 3 FP	NEUTRIK	
		ou D 3 F	SWITCHCRAFT	
		- sortie principale NC 3 MP	NEUTRIK	
		ou D 3 M	SWITCHCRAFT	
		- Alimentation embase NC 6 MP	NEUTRIK	
		ou D 6 M	SWITCHCRAFT	
		fiche NC 6 FC	NEUTRIK	
		ou A 6 F	SWITCHCRAFT	
		- Télécommande 4180 GB	MFOEM	
		Flight-case ℓ = 500 - 8 voies	E2A	
		ℓ = 940 - 16 voies	E2A	
		Jack simple - embase SSS / CI	CLIFF	
		Jack à coupure - embase BBB / CI	CLIFF	
	T 201	Transformateur : entrée micro Ref. 226	MELODIUM	
	T101/102	Transformateur de sortie 100 x 100 Ω		
		Ref. EJ 42 110 TM	E2A	
	T 103/	Transformateur de sortie 600 x 600 x 600 Ω		
	104/105	Ref. EJ 4299 TM	E2A	
		Vu/mètre TEW LR 80 L	E2A	
		ou AL 22 avec éclairage	SIFAM	
	SW 203	Inverseur à levier simple - 7101 MYZQ	C et K	
		ou - 5636 AX 429	APR	
	SW 201	Inverseur à levier - double - 7201 MYZQ	C et K	
		ou - 5646 AX 429	APR	
		Touche de commande FA 201		
		jaune / orange / vert / bleu / rouge / blanc	SCHADOW	

43.288 NOMENCLATURE COMPOSANTS DIVERS D'EQUIPEMENT

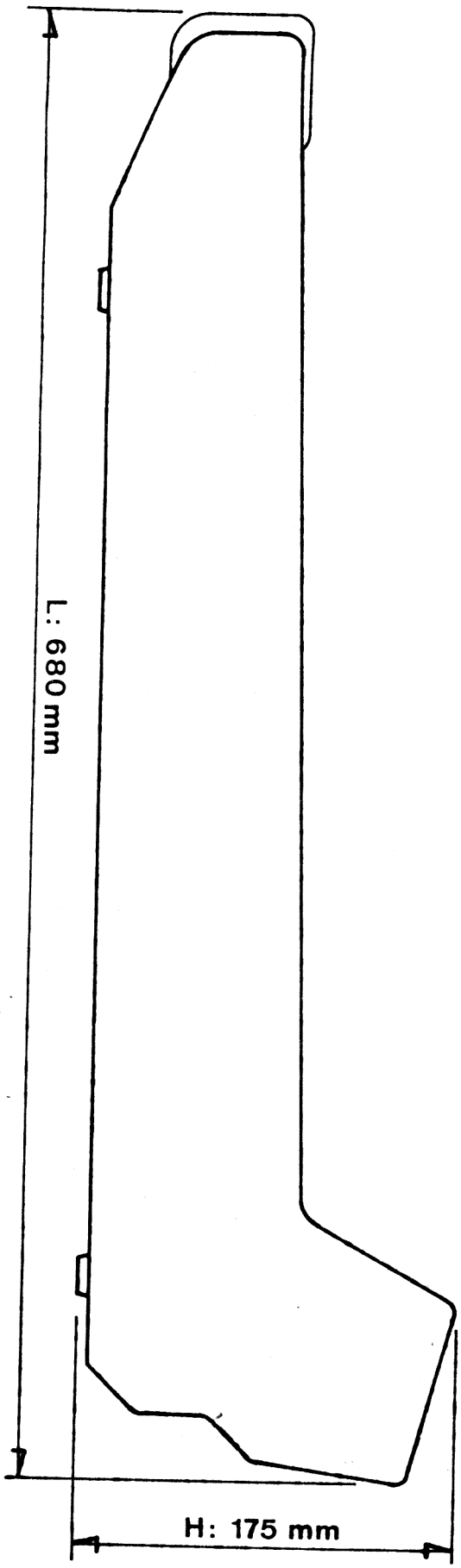
L: 680 mm
H: 175 mm

==========

-+- L'ELECTRO-ACOUSTIQUE APPLIQUEE -+-

==========

CONSOLE DE PRISE DE SON "QUEST 804" version Locatel

==========

RACCORDEMENT MULTIPAIRES (connecteur Socapex 43 points)

Repere	Voies	Cable	Repere	Voies	Cable
1	1	Blindage	25		N.C.
2	1	Noir			
3	1	Marron	26	8	Blindage
			27	8	Noir
4		N.C.	28	8	Gris
5		N.C.			
			29	Ligne 1	Blindage
6	2	Blindage	30	Ligne 1	Blanc
7	2	Noir	31	Ligne 1	Rouge
8	2	Rouge			
			32		N.C.
9	3	Blindage			
10	3	Noir	33	Ligne 2	Blindage
11	3	Orange	34	Ligne 2	Vert
			35	Ligne 2	Rouge
12	4	Blindage			
13	4	Noir	36	Sortie 1	Blindage
14	4	Jaune	37	Sortie 1	Noir
			38	Sortie 1	Blanc
15	5	Blindage			
16	5	Noir	39	Sortie 3	Blindage
17	5	Vert	40	Sortie 3	Noir
			41	Sortie 3	Rose
18		N.C.			
			42		N.C.
19	6	Blindage	43		N.C.
20	6	Noir			
21	6	Bleu			
22	7	Blindage			
23	7	Noir			
24	7	Violet			